Staubli, Kurath & Partner AG

Stiftung ReNatura Innerschwyz

Revitalisierung Gruendelisbach

3697-312
Riedmattli
Längenprofil

Projektphase	Baueingabe			
Massstab	1:500/50			
Planformat	52 / 126			
Dateipfad	R:\3697\AutoCAD\3_Baueingabe\3697-300			
	Gezeichnet	Datum	Geprüft	Änderungen/Bemerkungen
Erstellt	TT	13.04.2026	SM	
Rev. A				
Rev. B				
Rev. C				

Staubli, Kurath & Partner AG, Bachmattstrasse 53, 8048 Zürich, 043 336 40 50, sk@wasserbau.ch, www.wasserbau.ch
Niederlassung Zug: Neugasse 15, 6300 Zug, 041 710 41 81

Legende

- Bestand
- Projekt
- HQ 100
- Uferoberkante links
- Uferoberkante rechts

Projektverfasser:
Staubli, Kurath & Partner AG
Bachmattstrasse 53
8048 Zürich

Ort, Datum

Unterschrift

Bauherrschaft:
Stiftung ReNatura Innerschwyz
c/o Martin Zumstein
Kreuzmatt 15
6430 Schwyz

Ort, Datum

Unterschrift

Längenprofil 1:500/50

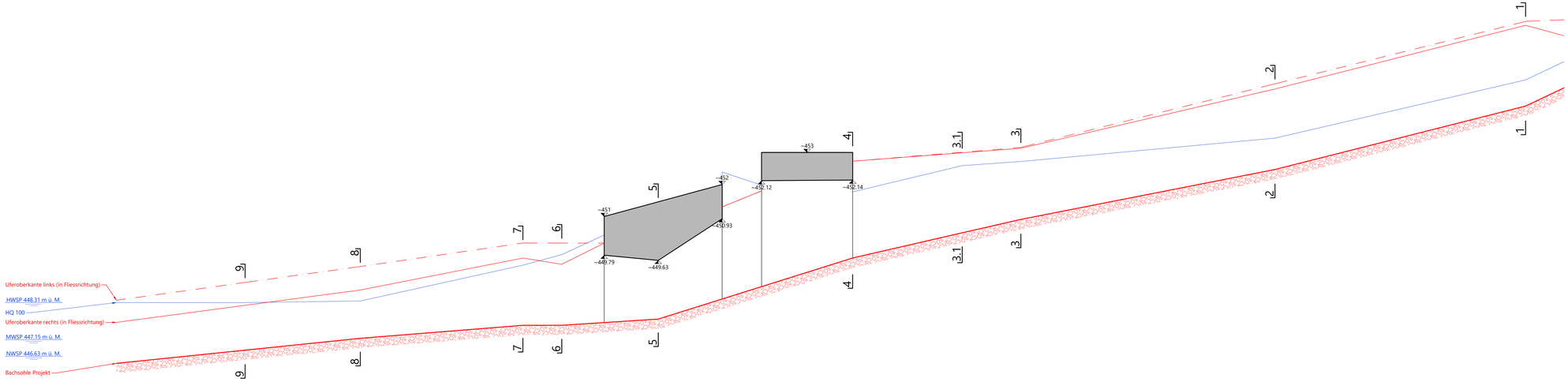

Horizont = 445.00

Stationierung	452.20	-40.20-	412.00	-35.96-	376.04	-50.80-	325.24	-12.16-	313.08	-13.25-	299.82	292.95	-60.73-	232.23	-34.24-	197.98	-18.32-	169.66	-79.40-	90.26	-78.28-	11.97	-11.97-	0.00
Bachsohle Projekt	446.41		446.82		447.19		447.60		447.60	-30.12-		447.79		449.70		450.49		450.91		452.47		454.45		455.02
HQ 100	448.31		448.31		448.36		449.48		449.81		450.42	-36.84-	452.39	-12.32-	451.98	-28.44-	451.77		452.59		452.72		453.45	455.27		455.84
OK Ufer links (in Fliessrichtung)	448.38		448.94		449.44		450.17		450.17							-143.42-			453.01		453.16		455.15	457.10		457.15
OK Ufer rechts (in Fliessrichtung)	447.69		448.22		448.70		449.70		449.51							-143.42-			452.99		453.13		454.99	456.98		456.65